Пролетарии всех стран, соединяйтесь!
К борьбе за дело Коммунистической партии будь готов!

Пионерская ПРАВДА

Орган Центрального и Московского Комитетов ВЛКСМ

№ 86 (4005) ★ Пятница, 26 октября 1956 г. ★ Цена 10 коп.

Будь хозяином слова

Есть в городе Электростали в 5-м классе 1-й школы ученик Костя Куранов. Незавидная у него слава. Домашние задания он часто не выполняет, учителям и матери грубит, на улице ведёт себя не так, как полагается школьнику.

Говорили о Косте на собрании класса. Дал он товарищам слово исправиться. Но всё осталось по-прежнему. Вызвали его на совет дружины. Опять дал слово. И снова всё осталось по-прежнему.

Впрочем, неправильно будет сказать, что всё осталось по-прежнему. Нет уже Костиному слову прежней цены.

Тут стóит вспомнить рассказ про пастушонка, который из баловства кричал: «Волк, волк!» — когда никакого волка не было. Один раз прибежали люди на зов понапрасну. Поспешили и в другой раз. А на третий раз на самом деле напал на стадо волк. И, как ни звал мальчик на помощь, никто не откликнулся: его словам больше уже не верили.

Может, и с Костей получится так, как с тем пастушком: пропадёт у товарищей вера в его слова. А это очень тяжко — потерять доверие товарищей. Пусть Костя крепко об этом подумает.

Пусть Костя подумает и о том, что будет с ним дальше. Вот вырастет он, пойдёт служить в армию. Какое поручение можно дать бойцу, которому нет доверия? Может, Костя поступит работать на завод. Что скажут на заводе о рабочем, который дал обязательство выполнить план, а слово своё не сдержал?

Может, конечно, Костя сказать: «Тогда, когда вырасту, буду своё слово держать, тогда серьёзно, а сейчас неважно». Нет, и сейчас очень важно. Надо всегда уважать и себя и товарищей, которым ты дал слово, безразлично, сколько им лет — одиннадцать или двадцать. А кроме того, и хорошие и дурные привычки закладываются у человека с детства. Чем крепче въелась в тебя дурная привычка, тем труднее от неё избавиться.

Как же может Костя вернуть своему слову его прежнюю цену, вернуть доверие товарищей? Надо стать хозяином своего слова: выполнить то, что обещал.

Это наш совет не только Косте Куранову, но и всем, у кого слово расходится с делом.

Есть глубокой мудрости поговорка: «Береги честь смолоду». Это и к слову относится. Держать своё слово тоже надо учиться с детства.

Символ чести, доблести и славы

Из газеты «Пионерская правда» я узнал о том, что неизвестная пионерская дружина забыла на вокзале своё знамя. Мне хочется рассказать о том, как воины Советской Армии, не щадя своей крови и жизни, защищали в бою знамя — символ чести, доблести и славы.

...Во время ожесточённого боя на Кубани гитлеровцы ворвались в штаб 43-го стрелкового полка. Советские воины героически сопротивлялись. Но один за другим падали бойцы. Знамя части взял лейтенант Громашев. Отбиваясь от врагов, он начал отходить, спрятав знамя на груди. Вражья пуля догнала лейтенанта. Умирая, Громашев передал святыню полка в руки старому кубанскому колхознику — пастуху Андриану Стерлеву.

— Знамя сохраню! — поклялся старик...

Он просыпался по ночам, чтобы проверить, с ним ли знамя. Знал и верил: наши придут, вернутся, и тогда он передаст знамя в руки тех, кто высоко поднимет его над полем боя.

Наша армия прогнала фашистов с Кубани. Андриан Стерлев встретил воинов 43-го полка и передал им знамя. Слава о подвиге советского патриота прогремела по всему фронту. Пастух стал почётным гвардейцем, он был награждён орденом Красного Знамени.

...Полк получил пополнение и шёл на передовые позиции. Дорога проходила мимо медсанбата. Увидев раненых воинов, командир полка в честь героев, проливших кровь за Родину, приказал развернуть знамя части. И как только заалело оно на солнце, все раненые привстали словно по команде. Превозмогая боль, взволнованные и гордые, горящими глазами провожали они в бой знамя полка...

В годы Великой Отечественной войны знамя части напоминало каждому советскому воину о его священном долге — преданно служить Родине, воодушевляло на подвиги.

В мирные дни советский воин считает высокой честью быть сфотографированным у развёрнутого знамени. День и ночь свято охраняют его лучшие из лучших бойцов. Утеря знамени считается тяжким преступлением.

Я не допускаю мысли, чтобы пионеры, которые потеряли знамя своей дружины, не вернулись за ним. Пусть с позором, но придут. Должны прийти!

Л. ОВСЯННИКОВ,
офицер Советской Армии.

Так охраняется знамя в воинской части.

Группа продлённого дня

Что это такое? Наверное, не все ребята знают. Иначе многие из вас не пропадали бы допоздна на улице, пользуясь тем, что взрослые иной раз подолгу заняты на работе.

О «группе продлённого дня» мы и решили сегодня рассказать в нашем фотоочерке.

На первом снимке вы видите Ларису Зубкову и Наташу Варганову. Они первоклассницы 615-й школы.

После уроков Наташа и Лариса пошли не домой, а в «группу продлённого дня» — в светлую классную комнату, где есть не только парты для занятий, но и большой стол для игр.

Но уроки ведь закончились, и нужно снять школьную форму, переодеться в обычный домашний костюм. В комнате есть специальный уголок и для этого. Вот теперь можно пойти в сад, побывать на спортивной площадке, поиграть. После трудового дня хорошо как следует встряхнуться, размяться.

Взгляните на второй снимок. Кто первым стремительно бежит по буму? Да это Витя Оводов. Уж на что ловок Женя Попов — и тот отстаёт.

Только, прежде чем сесть за стол, нужно привести себя в порядок, тщательно вымыть руки. Мы опять видим вместе наших старых знакомых — Женю Попова и Витю Оводова. Час тому назад они соревновались на ловкость, а сейчас — на чистоту рук.

Взглянув на следующий снимок, и впрямь никак не скажешь, что у Майи Зубкиной, Лиды Поповой, у всех, кто сидит за столом, плохой аппетит.

Настало время и за уроки взяться. В «группе продлённого дня» воцаряется тишина. Хочешь не хочешь, а сиди и занимайся.

Зато, как говорят, сделал дело — гуляй смело. Сегодня в «группу» пришли старшеклассники. Сейчас Вова Фунтиков покажет малышам фильм.

«Группа продлённого дня», учителя Людмила Владимировна Агеева и Раиса Самуиловна Старосельская помогли многим ребятам стать хорошими учениками.

Фото В. ГУСЕВА.

ВЫСОКАЯ НАГРАДА ТРУЖЕНИКАМ ПОЛЕЙ

УЧРЕЖДЕНА МЕДАЛЬ «ЗА ОСВОЕНИЕ ЦЕЛИННЫХ ЗЕМЕЛЬ»

Миллиард пудов! Вот сколько хлеба сдали в этом году государству совхозы и колхозы Казахстана. Такого богатого урожая никогда раньше не собирали в республике. За выдающиеся достижения в деле освоения целинных и залежных земель, за создание новой крупной зерновой базы в стране, за успешное выполнение обязательств по сдаче хлеба государству Казахская ССР награждена орденом Ленина. Орденами Ленина награждены также Алтайский и Красноярский края, Чкаловская, Омская, Новосибирская, Челябинская и Саратовская области.

* * *

Президиум Верховного Совета СССР учредил медаль «За освоение целинных земель». Ею будут награждаться те, кто хорошо работает на освоении целинных и залежных земель Казахстана, Сибири, Урала, Поволжья и Северного Кавказа.

Р. СЛАВСКИЙ

ШКОЛЬНИК ДЫК

От некогда цветущего города Винь на побережье Тонкинского залива после войны не осталось камня на камне. Когда жители вернулись из лесных чащ, где прятались от иноземных захватчиков, они заново построили город, но только не из кирпича, а из бамбука. Винь стал бамбуковым городом.

Как раз напротив хижины, где я жил, находилась бамбуковая школа.

Кое-кто из учеников приспособил под ранцы трофейные брезентовые сумки французских солдат, у остальных же — тетради и книги под мышкой.

Приехали артисты. Зрителям очень нравится их выступление.

В кулачках зажаты ручка с карандашом и обязательно верёвочка, на которой болтается чернильный пузырёк.

С одним учеником этой школы я подружился. Он жил в нашем дворе.

Из кармашка на рубахе Нгуен Мин Дыка (так зовут моего юного друга, в переводе его имя означает: хороший характер) торчит записная книжка. Сюда он записывает русские слова. Показывая на записи, он сказал: «Порядочно уже набралось слов».

Больше всего Дык любит читать. Особое впечатление на него произвела книга «Как закалялась сталь». «Хочу стать, как Павел», — сказал он мне.

Однажды Дык пришёл из школы сильно огорчённый чем-то. Выяснилось, что он «съел яйцо». Вначале я ничего не понял: разве съесть яйцо — повод для огорчения? Оказалось, дело тут совсем в другом. Во Вьетнаме не пятибалльная система отметок, как у нас, а десятибалльная. Отметки ставятся, начиная от нуля и до десяти. А нуль похож на яйцо. Вот и возникло с давних пор выражение у школьников: «съел яйцо», вроде нашего: «получил кол».

БАРАБАНЩИЦА

Каждый вьетнамский пионер знает, что, если вожатый вышел вперёд и, ни слова не говоря, поднял руку с двумя поднятыми пальцами, это значит: «Становись в две шеренги». А один палец: «Выстраивайся в линейку». И ребята быстро, прямо-таки мгновенно, становятся в строй. В голову колонны встают знаменосец и семеро, а то и десятеро барабанщиков.

Быть барабанщиком во Вьетнаме почётно.

Дочь нашего шофёра, девочка по имени Ба, у себя в отряде барабанщица.

На голубом барабане, висящем у неё на шее, изображён голубь, распластавший крылья.

Несколько дней спустя я спросил у Тыонга — так звали шофёра, — как поживает его дочь, барабанщица Ба?

— Ба больше не барабанщица, — ответил он сухо.

— Почему?

— Ба провинилась: в течение недели в школе «съела три яйца». Ба не разрешают ходить с барабаном.

Как-то мы ехали по Ханою. И вдруг Тыонг кивком головы пригласил взглянуть на пионерский строй, шагающий вдоль улицы. Собственно, не сам строй заставил его лицо расплыться в довольной улыбке, а шагающая впереди в числе семи барабанщиков его дочь с голубым барабаном на шее. Тыонг притормозил.

— Ба самокритиковалась, — сказал он. — На сборе отряда дала обещание исправить недостатки. И, конечно, сдержала слово. Теперь — видите...

ПРАЗДНИК «СЕРЕДИНЫ ОСЕНИ»

Вьетнамские ребята всегда с нетерпением ожидают Чун Тху, весёлый детский праздник в честь середины осени — поры сбора второго урожая!

Как повелось, перед самым Чун Тху «дядя Хо» — президент Хо Ши Мин — присылает юным соотечественникам новое стихотворное послание. В прошлый раз он наказал племянникам — детям свободного Вьетнама — хорошо учиться, чтобы быть «достойными маленькими гражданами своей независимой родины». И ребята на празднике Чун Тху вызывают друг друга на соревнование, берут обязательства: соблюдать дисциплину, помогать взрослым и малышам. Самой большой провинностью у вьетнамских детей считается не выполнить взятых на себя обязательств.

И вот наступает день праздника. Особенно оживлённо по берегам озера Возвращённого Меча. Оно раскинулось в самом центре Ханоя — столицы демократического Вьетнама. Прямо из воды поднимается нефритовая Башня Черепахи; на её заострённой вершине горит алая звезда. Всё пёстро и голосисто, всё звенит, верещит, разносятся громкие детские голоса, смех, удивляет невероятное множество грохочущих барабанов. По обычаю дети надевают на головы ярко разрисованные маски — одна причудливей другой, — а на плечи — накидки из живых различной окраски листьев.

Сколько веселья и шумной радости доставляют зрителям артисты! А чтение стихов! Стихи во Вьетнаме свободно слагает и неграмотный рыбак, и житель горного селения. Стихи здесь читают нараспев, почти поют.

«ИЩЕМ И НАХОДИМ»

У детей каждого народа свои игры.

Любят вьетнамские мальчишки играть «в резинку». Можно залюбоваться тем, как метко наловчились они набрасывать на стеклянный шарик, стоящий шагах в пяти, небольшое, с бублик, резиновое колечко. Чьё колечко накроет шарик, тот и выиграл.

Когда впервые я увидел на улицах Лонг Сона эту игру, я подумал: откуда у них столько резинок? Лишь позднее, узнав, что во вьетнамских магазинах покупки не завязывают шпагатом, как у нас, а надевают на них каучуковое колечко, я понял, каково «происхождение» этих резиновых колечек.

Есть и пионерские игры. И самая интересная из них — «Ищем и находим». С весёлой песенкой ходят по ребячьему кругу двое: мальчик и девочка. Ходят и всматриваются в глаза друзей, то одного вытащат из круга, то другого. И вот уже их не двое, а целая цепочка. Кого же они ищут? Об этом как раз и говорится в их жизнерадостной песенке, которую они поют, звонко прихлопывая в ладоши:

Ищем, устали не зная,
Из России и Китая
Дорогих своих друзей.
Вместе с ними, вместе с ними,
Вместе с братьями родными
Станут игры веселей.

* Неделю назад успешно закончились переговоры между СССР и Японией. Подписанная Декларация провозглашает, что состояние войны между двумя странами прекращается и устанавливаются добрососедские отношения.

* Советский пароход «Грузия», направившийся в Мельбурн, идёт в эти дни водами Индийского океана. На борту парохода первая группа советской делегации на XVI Олимпийские игры. Корабль прибудет в австралийский город в первых числах ноября.

* Советский реактивный пассажирский самолёт «ТУ-104» совершил первый перелёт по маршруту Москва — Ташкент — Дели — Рангун. Путь до Рангуна самолёт прошёл за девять с половиной часов.

НА СНИМКАХ: пионеры пришли в краеведческий музей; на верхнем — макет дома Чапаева.

Как отряд 6-го класса «А» 1-й школы гор. Чебоксары готовился к Октябрьскому сбору

Школа давно опустела. Только из 6-го класса «А» доносились громкие голоса. Здесь обсуждали план сбора:

— Подготовить хороший доклад...

— Выпустить фотогазету...

— Концерт самодеятельности. Пусть хор разучит песню.

Много было предложений. Правда, все они были не новые, зато проверенные, привычные. И очень удивились шестиклассники, когда вожатая сказала:

— А ведь сбор о революции не обязательно начинать докладом.

Пионерам показалось, что вожатая шутит. Как же без доклада?

Оказалось, что можно, если сбор посвятить героям революции и гражданской войны или одному из её героев, с именем которого многое связано в родном городе. Вместо доклада пусть будут живые рассказы о том, что увидели и узнали.

Как встретили это предложение, видно по снимкам.

Майя: — Идея! Напишем письма Анке-пулемётчице и сыну Чапаева. Они ответят. Обязательно ответят!

...Чапаев родился в Чебоксарах. Здесь улицы помнят бойкого мальчишку, возглавлявшего всю армию ребят села Будайки. Здесь, возможно, остались люди, которые знали Васю Чапаева. Может быть, в архивах музея хранятся документы, которые известны немногим?

Итак, на разведку!

Володя: — Действовать надо. Найти дом, где жил Чапаев. Его друзей и родственников.

...К домику на улице Студенческой подошла группа ребят. Наконец, хозяйка дома заметила их и пригласила в гости.

— Знаю, знаю, какое у вас дело, — перебила она ребят. — Да, действительно, когда-то на этом месте стояла покосившаяся избушка. В ней жила семья Чапаевых.

Она приветливо улыбнулась и продолжила:

— А теперь в этом большом доме живу я — Лена Иванова, крановщица цеха железобетонных изделий. Но сейчас вам не это нужно. Я вас отправлю по более точному адресу. На этой же улице, в доме № 69, живёт товарищ детских лет Чапаева — Александр Константинович Фёдоров.

...— Здравствуйте, Александр Константинович! — закричали ребята, как только на крыльце появился усатый старик.

Во все глаза смотрели они на одноклассника Чапаева.

Усадив ребят на диван, Александр Константинович начал рассказывать. И перед ребятами вставали картины прошлого.

...На окраине села Будайки возвышается большая снежная крепость. Ночь. Не спят «часовые». Не спит «отряд». Разведка донесла, что со стороны города движутся «вражеские» полки. Вот они уже видны, подходят всё ближе и ближе.

— По местам! — слышится звонкий голос худенького русоголового мальчишки Васи Чапаева. — Бой держать с глазу на глаз. Кто трусит — успеет ещё добежать до дому.

Как волшебный клубок, вели воспоминания от одного дома к другому. Светлана, Наташа и Володя разыскали ещё двух товарищей Чапаева. Побывали они и у двоюродной сестры Василия Ивановича — Надежды Афанасьевой.

Володя: — А что? Это стоящая мысль! Но надо обдумать...

— Зовите меня просто тётей Надей, — попросила она и рассказала пионерам, как впервые пошла смотреть фильм «Чапаев».

— Сижу в зале. Смотрю: брат. Показалось, что живой он, до того похож. Не знаю, как это случилось, но вдруг я во весь голос кликнула его: «Вася, Васенька!»

Юра: — А закончим сбор военной игрой! А?

...Другая группа ребят направилась в архивный фонд краеведческого музея. Здесь в полутёмных комнатах хранятся важные документы.

— Вот удостоверение Чапаева, — взволнованно шепчет Светлана Сергеева, — выданное ему при отправке в Академию Генерального штаба. Здесь называют Чапаева отважным солдатом революции и перечисляют полки, которые он сформировал.

Из рук в руки бережно передаются приказы, написанные Чапаевым, воспоминания его боевых друзей, вырезки из газет тех лет. Суровое, боевое время смотрит в глаза ребятам.

* * *

Недавно к дому, где была школа Чапаева, пришли шестиклассники. Они посадили у окон деревца вишни.

Пройдут годы. Окрепнут, вырастут деревья. Другие ребята придут к этому домику, где много лет назад сидел за партой их земляк Василий Чапаев.

Р. КОВАЛЕНКО.

г. Чебоксары, средняя школа № 1.

Таня: — И сбор провести не в классе, а у школы, где он учился!

Писательница Л. Ф. Воронкова награждена орденом Трудового Красного Знамени

Указом Президиума Верховного Совета СССР детская писательница Любовь Фёдоровна Воронкова в связи с пятидесятилетием со дня рождения и за заслуги в развитии советской литературы награждена орденом Трудового Красного Знамени.

Школьники разных классов любят книжки Л. Воронковой. Тепло и задушевно рассказывается в них о жизни ребят.

СРЕДИ больших серых камней, каких много на побережье, то там, то здесь попадаются груды металлического лома. Это ребята из семилетней школы № 18 города Алупки устроили здесь свои «склады».

Металлический лом нужен стране. А раз нужен, значит, надо собирать его не от случая к случаю, а каждый день. Так ребята и делают.

— Трах-тах-тах... — стучит по камням «трофей» Валеры Сумина — поломанный детский велосипед.

Интересно, сколько соберут металлического лома алупкинские пионеры за год! Наверное, не один десяток тонн.

Фото Я. ШАХНОВСКОГО.

Проводы

Мы узнали, что в клубе завода «Мосгаз» будут проводы рабочих-пенсионеров. Захотелось и нам сделать что-нибудь приятное людям, которые всю свою жизнь трудились и проработали на заводе по тридцати лет.

Дружина стала готовить к заводскому вечеру концерт художественной самодеятельности.

...Заиграл оркестр. Все встали, приветствуя старых рабочих. Тут в зал под звуки горна строем вошла наша дружина. Сорок пионеров подбежали к рабочим, сидящим в первых рядах, и преподнесли им букеты живых цветов. Нас обняли и расцеловали. Мы видели на глазах у старых рабочих слёзы. Кругом все громко хлопали в ладоши.

Начался концерт. Наших артистов встретили очень хорошо. Особенно понравились зрителям гуцульский и молдавский танцы.

Как было приятно, что рабочие рады нам! Мы думаем ещё не раз побывать на таких проводах.

СОВЕТ ДРУЖИНЫ.

Москва, 325-я школа.

Две Тани

Не каждый день светит солнце. Бывают и угрюмые, пасмурные дни. Не каждый день в доме радостно. Приходит и горе. Так пришло горе в дом Тани Сусловой. Весной погиб Танин отец.

Осталась семья без кормильца: мать, семидесятилетняя бабушка и трое детей. Таня, двенадцати лет, старшая.

Жилья у Сусловых не было: они строились. Всё лето Таня, как взрослая, вместе с матерью рубила и пилила лес, копала, возила глину. Сядут они передохнуть, а девочка всё смотрит и смотрит на дорогу.

— Кого, дочка, выглядываешь?— спрашивала мать. — Чего ждёшь?

Вот на дороге показались ребята, одноклассники, пионеры. Неужели не заглянут? Нет, мимо прошли. Может, услышь Таня ласковое, ободряющее слово, и тяжёлое бревно не показалось бы ей таким тяжёлым. Но этого слова друзей она не дождалась.

«СМОТРИТЕ: НАШЛАСЬ ДУРНАЯ!»

Пришла осень. Сусловы запоздали с уборкой. Уже у всех в Демьяновке картошка была выкопана, только на сусловском огороде из-под припорошённой снегом земли торчала полусгнившая ботва. И Таня решилась просить о помощи пионеров своего шестого класса.

Её выслушали молча.

— А мать у тебя на что? — раздался голос с задней парты.

— Мама больна,—ответила Таня.

Помочь Тане Сусловой пришла только одна пионерка Таня Герасимова.

В холодный осенний день, когда две Тани копали картошку, мимо сусловского плетня прошло немало шестиклассников. Были тут пионеры, а были и постарше, уже носившие комсомольские значки. Но никто из них не догадался перемахнуть через плетень и взять в руки лопату. Наоборот, по адресу Тани Герасимовой так и летели насмешки:

— Смотрите: нашлась дурная чужую картошку копать!

Таня Суслова молчала. Она склонялась над бороздой как можно ниже, чтоб не видели эти бездушные ребята, что по её щекам текут слёзы. После смерти отца ей ещё ни разу не было так горько.

ТАК ЧТО ЖЕ ДЕЛАТЬ С НАТАШЕЙ!

И в эту же осень 1956 года, в этой же Кустанайской области, в этом же Узункольском районе, только в другом посёлке — Ново-Покровке, сидела за партой девочка тоже по имени Таня, а по фамилии Елькина, и, волнуясь, ждала, что скажут её товарищи.

Собрался пионерский отряд третьего класса. Обсуждался, скажем прямо, необычный для пионерского сбора вопрос, вопрос о шестимесячном ребёнке. Что делать с полугодовалой сестрёнкой Тани Елькиной Наташей?

Осень в Узункольском районе выдалась щедрая, хлебная. По ночам светились фары грузовика, на котором Танин отец, шофёр Заготзерна, возил хлеб. Круглые сутки работала в Заготзерне и Танина мать. Детских яслей в Ново-Покровке нет. На руках у девятилетней Тани осталась шестимесячная сестрёнка.

Когда Таня уходила в школу, за Наташей присматривала маленькая дочь соседки. Но, когда Таня возвращалась, ей приходилось одной рукой писать в тетрадке, а другой — качать Наташу.

— Мне трудно столбики решать, — сконфуженно призналась Таня, обводя глазами притихших товарищей. — Наташа не даёт.

Теперь уже поздно спрашивать, хотя и стоило бы спросить, почему Ново-Покровский сельсовет и Заготзерно не подумали об яслях, хотя бы на время уборочной. За них этот вопрос решали девятилетние.

А главное — это настоящие друзья, которые знали, что сердце друга не может ждать, когда друг в беде.

И они решили.

У СЕМИ НЯНЕК...

С этого дня у Наташи Елькиной появилось множество маленьких нянек. Помогать Тане вызвались не только девочки, но и мальчики 3-го класса. А старшей над этими сменными няньками была семиклассница Галя Алабаева.

После школы кто-нибудь из ребят, чаще всего пионерки Полторашко и Чернышёва, помогали Тане готовить уроки. А на дворе прогуливался с Наташей очередной мальчик с красным галстуком на груди, изо всех сил занимая малышку разговором:

— Гляди, Наташа, как ворона воробчиков пугает, хочет у них корку отобрать. А мы её сами пугнём: кыш, кыш!..

И Наташа весело смеялась беззубым ртом, вполне довольная своей очередной нянькой.

И, вопреки пословице «У семи нянек дитя без глазу», Наташа, которую нянчил весь пионерский отряд, с каждым днём здоровела и наливалась тельцем.

Когда Наташина и Танина мать возвращалась домой, она видела: пол в комнате выметен, всё чисто прибрано, а девочки крепко спят. Наташа сочно чмокала губами во сне. А на столе, возле спокойно спящей Тани, лежали тетрадки с аккуратно и правильно решёнными столбиками.

...Мы написали об этом не только по просьбе Таниной мамы Надежды Алексеевны Елькиной, горячо благодарившей и пионеров таниного класса и их старших руководителей.

Мы написали это и для читателей, которые в письмах спрашивают: «Что такое дружба?», «Как надо дружить?» — для всех вас, ребята.

Мы написали это и для тебя, другая Таня, Таня Суслова. Пусть то, что произошло с тобой, Танюша, не поколеблет у тебя веру в человека, веру в дружбу. Тебе, действительно, не повезло. Но, как ты теперь знаешь, неподалёку от тебя, в твоём же районе живут совсем другие ребята. Да и со всех концов страны к тебе протянутся руки новых друзей.

А что сказать про твоих одноклассников, которые насмехались над сиротской бедой, выглядывая из-за плетня? Если они не переменятся, то проживут жизнь и не узнают, как много силы и радости даёт человеку дружба. Вряд ли кто-нибудь захочет с ними дружить!

Н. НАДЕЖДИНА.

Построй автомобиль

А какой будет ваша модель?

Наша модель автомобиля по ровной асфальтовой дороге проходит 70 метров. Строя её, постарайтесь изменить конструкцию кузова, рамы, силовой передачи и других частей модели так, чтобы ваша машина могла проехать ещё дальше.

Для тех, кто построит лучшие модели, ЦК ДОСААФ установил три премии: 1-я — велосипед; 2-я — фотоаппарат; 3-я — набор слесарного инструмента.

Построив модель, покажите её работникам районного или городского комитета ДОСААФ. Если во время испытания модели будут хорошие результаты, в комитете ДОСААФ составят акт, помогут сделать чертежи и описание. Вместе с актом и описанием модель отправьте в Центральную лабораторию автомобильного моделизма ДОСААФ СССР по адресу: г. Москва, 68, Автозаводская ул., корпус «Д», подъезд № 3.

Постройку модели начните с изготовления рамы. Раму выпилите из фанеры толщиной 10 мм.

Из такой же фанеры выпиливаются колёса, две стойки передней оси и стойки силовой передачи. (См. рис. 2).

Кузов модели можно изготовить из бумаги и марли. Для этого сделайте из пластилина или глины болванку и разрежьте её на три части, чтобы легче было снимать готовый кузов. Форму кузова вы можете придумать любую. Важно, чтобы она была удобообтекаемой, как у настоящей автомашины.

Готовую болванку сначала покройте слоем мокрой газетной бумаги, а затем на него наклеивайте (столярным клеем) следующие слои бумаги. Всего надо наклеить 6 слоёв бумаги и два — марли. Марля прокладывается между каждыми двумя слоями бумаги. Кузов хорошенько просушите на болванке и обработайте шкуркой. После этого кузов можно снять с болванки, обработать мелкой шкуркой, прогрунтовать и покрасить нитрокраской.

Передняя и задняя оси (рис. 3) изготовляются из стальной проволоки диаметром 6 мм.

Втулки передних колёс припаиваются к оси, а задние колёса вращаются на оси свободно.

Устройство удвоенного резинового мотора и силовой передачи хорошо видно на рис. 2. Мотор делается из двух резиновых пучков — короткого и длинного. Короткий пучок состоит из 14 резиновых нитей, длинный — из 12. Толщина резиновой нити 1 мм., ширина 4 мм.

Оба пучка соединены между собой с помощью шестерён. (См. рис. 2). Короткий пучок одним концом соединён с силовой передачей, а другим — с шестернёй, имеющей 20 зубьев. Длинный пучок соединён с крюком «К» (см. рис. 2) и шестернёй, имеющей 25 зубьев.

Резиновый пучок делайте так, как показано на рис. 4, расстояние между гвоздями должно быть для короткого пучка 300 мм., для длинного 380 мм. В местах, где должны быть петельки, нити обмотайте изоляционной лентой.

Для установки шестерён сделайте скобу из стальной пластинки толщиной 1,5 мм. Крючки согните из велосипедной спицы. Шестерни надеваются на прямые концы крючков, пропущенные через щёчки скобы, и припаиваются. (См. рис. 2).

Силовая передача состоит из катушки, наглухо укреплённой на оси (см. рис. 2), и прочной нитки длиной 13 метров. Один конец нитки прикреплён к катушке, другой — к передней (ведущей) оси. Для этого в середине оси сверлится небольшое отверстие.

Чтобы модель двигалась по прямой линии, её нужно запускать по направляющей нитке. Для этого в раму снизу, точно по продольной оси модели, вбиваются два стержня с отверстиями на концах. (См. рис. 1). Нитка пропускается через отверстия в стержнях и натягивается на пути движения модели.

Начальник Центральной лаборатории автомобильного моделизма ДОСААФ
А. КАЗАНСКИЙ.

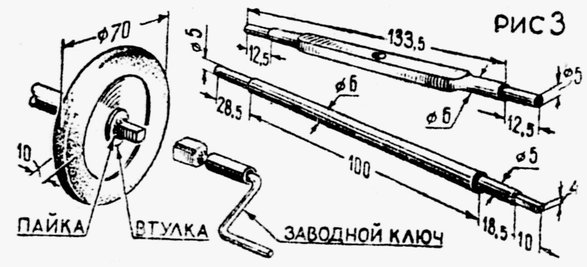

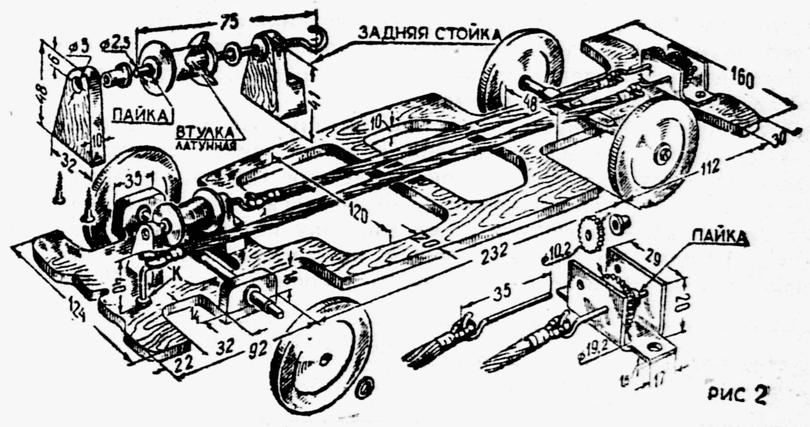

Боец, писатель, коммунист и гражданин ГАЙДАР

Пятнадцать лет назад, на рассвете 26 октября 1941 года, в бою под деревней Леплява на Полтавщине в разведке погиб от фашистской пули Аркадий Петрович Гайдар. До конца своих дней он был верным Родине бойцом — и тогда, когда четырнадцатилетним ушёл сражаться против белогвардейцев, и в годы мирного строительства, когда он писал свои замечательные произведения, и в грозную годину Великой Отечественной войны. Жизнь Аркадия Гайдара — писателя-бойца, писателя-коммуниста — образец для подражания.

Сегодня мы публикуем два новых рассказа писателя Б. Емельянова об Аркадии Гайдаре.

Борис ЕМЕЛЬЯНОВ

ФЛАГ

Никто не знал, зачем Гайдар вдруг попросил домашнюю работницу своих соседей Ульяшу купить ему в магазине два метра синего сатина и полметра красного, очень красного шёлка, такого, чтоб на ветру горел и на дожде не гас.

Когда материю принесли, Гайдар взял на кухне Ульяшины острые ножницы, сказал: «Спасибо за одолжение», — ушёл в комнату и запер за собой дверь.

Ульяша подумала, что Гайдар собирается шить себе какие-нибудь форменные трусики с оторочкой. Был однажды случай, когда Аркадий Петрович сшил себе сам три рубашки. Но в те времена Гайдар ходил по Москве молодой и холостой, а теперь он был женат, и жена только-только уехала в Клин к родным. И перед тем, как уехать, купила Гайдару новые трусики и майки. Так что портняжничать ему было вроде незачем.

На другой день и Гайдар уехал в Клин. Там в маленькой летней пристроечке к дому он устроил свой рабочий кабинет. В этом «кабинете», как Гайдар говорил, была деловая рабочая обстановка: стол, стул и железная кровать, покрытая жёстким солдатским одеялом. Над кроватью Гайдар повесил малокалиберную винтовку и бинокль, а на столе разложил рукописи новой, не известной никому книги. И сел работать.

Белый домишко глядел весело. Серый кот Пентюх сидел у порога, мурлыкал и мыл морду лапой — «намывал гостей». Чёрный скворец прыгал на жёрдочке у скворечни, пел песни, а бывало, и мяукал по-кошачьи — дразнил кота...

Вот над этой скворечней на длинном шесте поднял Гайдар диковинный синий вымпел с красной огненной звездой в левом углу полотнища, и флаг медленно развернулся на тихом ветру. Ни в каких геральдических книгах и собраниях гербов и знамён никогда такого флага не было, и никому на земле ещё не был известен синий краснозвёздный вымпел.

Рано утром гайдаровский друг и товарищ по рыбалке, милиционер Иван Егорыч постучал в ворота, вызвал Гайдара для частного разговора и настойчиво посоветовал ему убрать со скворечни и с глаз долой флаг не установленного в нашем государстве образца. И на другой день пришёл и постучался в ворота, и на третий...

Гайдар никак не соглашался убрать флаг, ходил по двору и пел «Варяга»: «Все вымпелы вьются, и цепи гремят, наверх якоря поднимают».

Многократно и терпеливо он объяснял Ивану Егорычу, что флаг принадлежит вовсе не ему, Гайдару, а только передан сюда на хранение генеральным консулом одной дружественной и сочувствующей коммунизму индийской республики и, если мол флаг убрать, то республика обидится, и как бы чего не вышло по дипломатической линии. Иван Егорыч в существовании такой республики сомневался, но до конца в своих сомнениях уверен не был.

— Видишь звезду? — спрашивал Гайдар.

— Вижу, — нерешительно отвечал Иван Егорыч и становился под флагом в положение «смирно».

— Наша звезда?

— Звезда наша, — отвечал Иван Егорыч. — А вот почему поле вокруг синее? Наши флаги — красные.

— Чудак! — говорил Гайдар. — Почему да почему. Потому, что на синем небе красную звезду виднее.

Так они спорили месяца два или три, и флаг всё висел над двором в вышине. А тут вскоре стала печататься в газетах повесть про Тимура, и тимуровский синий вымпел над гайдаровским домом стал виден далеко-далеко, всей стране.

Иван Егорыч, зажав под мышкой «Пионерскую правду», пришёл в то утро на два часа позднее. Читал газету.

— Индию заправляешь? — сказал он с упрёком. — Дипломат...

— Ну и что? — сказал Гайдар, как показалось Ивану Егорычу, слишком самодовольно. — Книжка теперь написана, и флаг я, пожалуйста, могу снять... если тебе он не нравится.

— Нет уж, — сказал Иван Егорыч. — Пусть теперь висит. Мне такой флаг нравится очень.

Рис. В. НИКОЛЬСКОГО.

Верный друг

Однажды к Гайдарам в Клину залезли через забор жулики и украли с бельевых верёвок во дворе две простыни и старую гайдаровскую гимнастёрку.

И Гайдар сказал, что это — свинство: обкрадывать нуждающегося в гимнастёрках писателя, пошёл на базар и за три стакана подсолнухов и пять конфет «мишек» выменял у прохожего мальчишки серого лохматого щенка, непонятного происхождения. На иронические вопросы: «Какой пёс породы?» — Гайдар отвечал коротко: «Из мещан». Щенок был Гайдаром определён во внутреннюю охрану для несения сторожевой службы, но в первый же день сам украл у Гайдара новый сапог и отъел от сапога кусок голенища. Долго потом стоял лохматый Жулик в огороде за домом и ждал, чем его будут бить за баловство: порванным сапогом, метлой или, может быть, забросают камнями?

Но Гайдар бить щенка не стал: натянул на ноги другие, старые, сапоги, пошёл в магазин и купил щенку теннисный мячик. И с тех пор стал щенок, вроде как Ивашка Кудряшкин в сказке о Горячем камне, задумываться, почему не дали ему ни толчка, ни тычка и даже вдогонку не сказали худого слова. Больше он никаких вещей не таскал, играл своим теннисным мячиком во дворе и очень полюбил хозяина. И когда началась война и Гайдар уехал на фронт, пёс Жулик, который уже стал огромной серой собакой, долго сидел у ворот и смотрел на дорогу.

Немцы заняли Клин зимой сорок первого года, но пробыли в городе всего двадцать дней и были выбиты из Клина Советской Армией.

Гайдара уже не было на свете, его убили в октябре на Украине, но никто ещё об этом не знал, и печальная весть о его гибели в Москву не приходила. Сразу следом за Красной Армией вернулась в Клин жена Гайдара — посмотреть, что в доме осталось, сохранились ли в комнате мужа его рукописи и книги. Не сохранилось почти ничего. Двери в доме были сорваны с петель, окна выбиты, в комнате у Гайдара осталась цела только железная походная кровать, двор до самого верха забора занесло снегом.

Дарья Матвеевна совсем уже собралась уходить, когда через забор вдруг метнулась серая тень. Худой, страшный — это был Жулик. Ни на кого не обращая внимания, он взобрался на железную решётку гайдаровской кровати, опустил голову на лапы и больше не двинулся с места. Как его ни уговаривали, пробовали тащить силой — всё напрасно. Через несколько дней его нашли мёртвого на кровати хозяина.

Рис. И. ПАХОЛКОВА.

НА СНИМКЕ: пионеры города Николаева Таня Абрамова, Боря Потапов и Лёня Цымбал во Дворце пионеров готовятся к 39-й годовщине Октября.

Фото К. ДУДЧЕНКО.

НОВЫЕ СТИХИ ЮРИЯ ЯКОВЛЕВА

Много новых стихов для детей написал в нынешнем году поэт Юрий Яковлев. О славных декабрьских днях 1905 года рассказывает он в поэме «Петрушка», которая вышла отдельной книжкой. В книжках «Шёл отряд» и «Старый барабан» ты найдёшь стихи о пионерском лагере, о школе, о дружбе народов нашей страны. Многие стихи из этих сборников хорошо бы выучить наизусть и прочесть на сборе отряда или звена.

ИГРЫ РАЗНЫХ НАРОДОВ

„КИЛИ"

Эту игру хорошо знают среди горцев Сванетии. Её лучше проводить на спортивной площадке, где есть яма для прыжков. Если специальной ямы нет, то можно играть на травяной или песчаной площадке. В этом случае перед площадкой надо врыть доску или провести черту.

Перед началом игры участники приготавливают по две небольших заострённых палочки. Каждый участник ставит на своих палочках отличительный знак, чтобы их не перепутать.

Игра начинается. Играющий разбегается и, оттолкнувшись от доски или черты, прыгает. Затем рядом с местом приземления он втыкает одну из своих палочек. Если при второй попытке играющему удастся прыгнуть дальше, он втыкает вторую палочку, а первую вынимает. Если же второй прыжок окажется короче, то палочка остаётся на прежнем месте, а играющий прыгает ещё раз. Каждый делает по три прыжка.

Чья палочка окажется дальше всех, тот и победил.

на досуге

КРОССВОРД „ИСТОРИЯ"

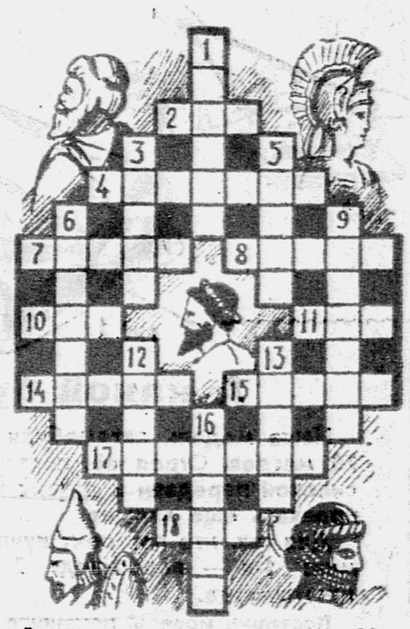

По вертикали:

1. Мифический покровитель виноделия древней Греции. 3. Старейший из трёх великих греческих трагиков. 5. Легендарный царь древнего Крита. 6. Великий итальянский художник. 9. Часть покорённого населения древней Спарты, занимавшаяся ремёслами и торговлей. 12. Римский полководец и политический деятель. 13. Крупный римский историк. 16. Императорская династия в древнем Риме.

По горизонтали:

2. Выдающийся английский гуманист-мыслитель. 4. Могущественное военное государство в северной части Двуречья. 7. Тиран Спарты. 8. Слепой певец из Малой Азии, написавший поэмы «Илиада» и «Одиссея». 10. Брат Тиберия Гракха. 11. Древнеперсидский царь. 14. Император багаудов. 15. Предводитель гуситов. 17. Римский император. 18. Богиня земли и подземного царства из греческой мифологии.

Прислал Анатолий ЕЛИСТРАТОВ.

Тульская область, Кукуйская школа.

ОТВЕТ

Кроссворд-головоломка

(Смотри «Пионерскую правду» № 73)

1—7. Ливия. 1—9. Лодзь. 2—8. Алдан. 2—10. Адыча. 3—9. Арысь. 3—11. Артек. 4—10. Котка. 4—12. Керчь. 5—11. Курск. 5—7. Килия. 6—12. Лилль. 6—8. Ливан.

АДРЕС РЕДАКЦИИ: Москва, Д-47, ул. «Правды», 24, редакция газеты «Пионерская правда».
ТЕЛЕФОНЫ: для справок — Д 3-33-20, секретариат — Д 3-33-74, отдел пионеров — Д 3-33-26, отдел школ — Д 3-34-77, отдел науки и техники — Д 3-32-59, отдел писем — Д 3-35-12, Д 3-33-23, отдел физкультуры и спорта — Д 3-32-17, отдел литературы и искусства — Д 3-38-12, отдел информации — Д 3-33-27, отдел иллюстрации — Д 3-37-51, отдел местной сети — Д 3-32-17.

Редактор Т. В. МАТВЕЕВА.

Б—04590 Типография «Красное знамя» изд-ва ЦК ВЛКСМ «Молодая гвардия», Москва, Сущёвская, 21 Зак 2551.